生産中止図面
2010/03

<変更内容>
1.リモコンをスティックリモコン和英併記(上：和文,下：英文)に変更したもの。
2.使い方説明シートをスティックリモコン和英併記(上：和文,下：英文)用ラベル(使用方法)に変更したもの。
3.スティックリモコン用の施工説明書を追加したもの。
4.便器洗浄ボタン表示ラベルを追加したもの。

＊定格：AC100V-1281W 50/60Hz
＊設置前に水圧を測定ください
・最低必要水圧0.07MPa(20.0L/min流動時)が必要です。
この水圧を確保できないと汚物を排出しないことがありますので注意してください。
・最高水圧は0.75MPaです。
注1：洗面所や浴室など他の水栓器具を同時に使用したときも、上記水圧と流量が必要です。
注2：配管は呼び径13以上をご使用ください。
(上記水圧と流量確保のため。)
注3：左給水専用品です。
注4：75，100塩ビ管(VU，VP75・100)共用
塩ビ管の排水ソケットとの接合：床仕上げ面同一
＊室内において極端な負圧が生じない様にご注意ください。
(便器洗浄時に、排水配管から異臭が上がって来ることが懸念されます。)
＊製品背面に電源を設けないでください。
コンセントが製品と干渉し、抜き差しができない場合があります。

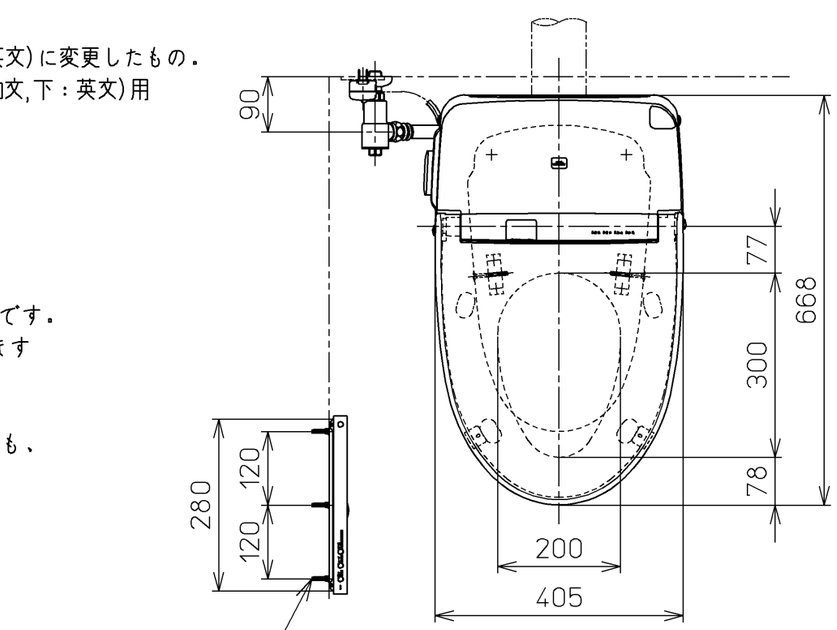

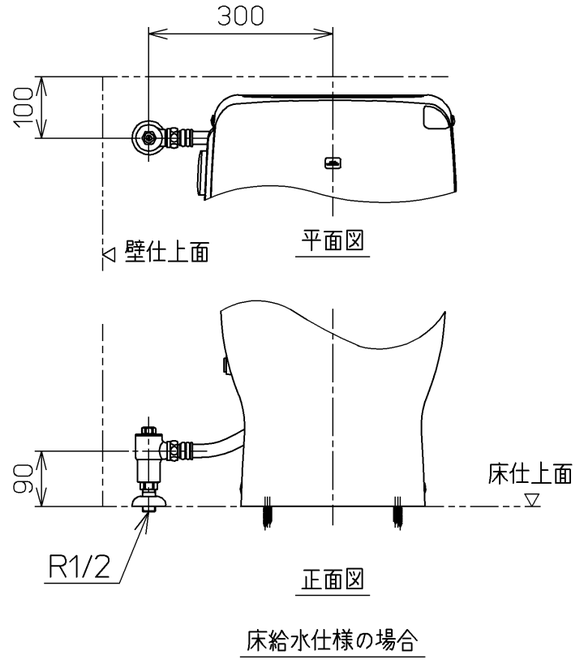

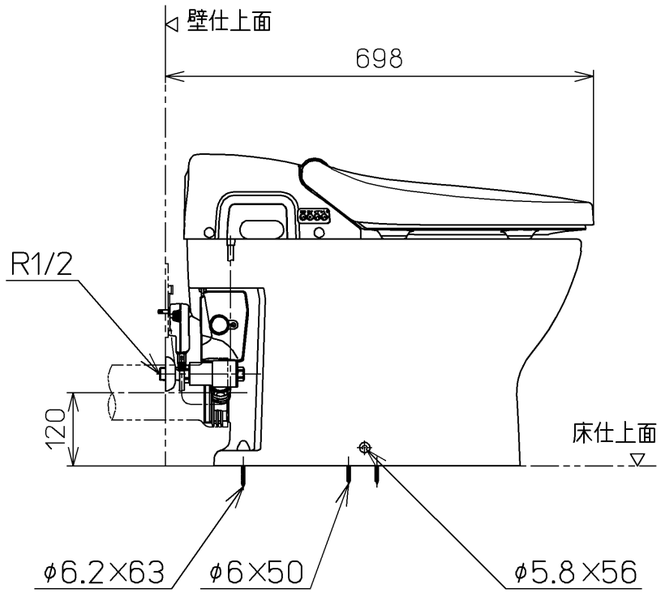

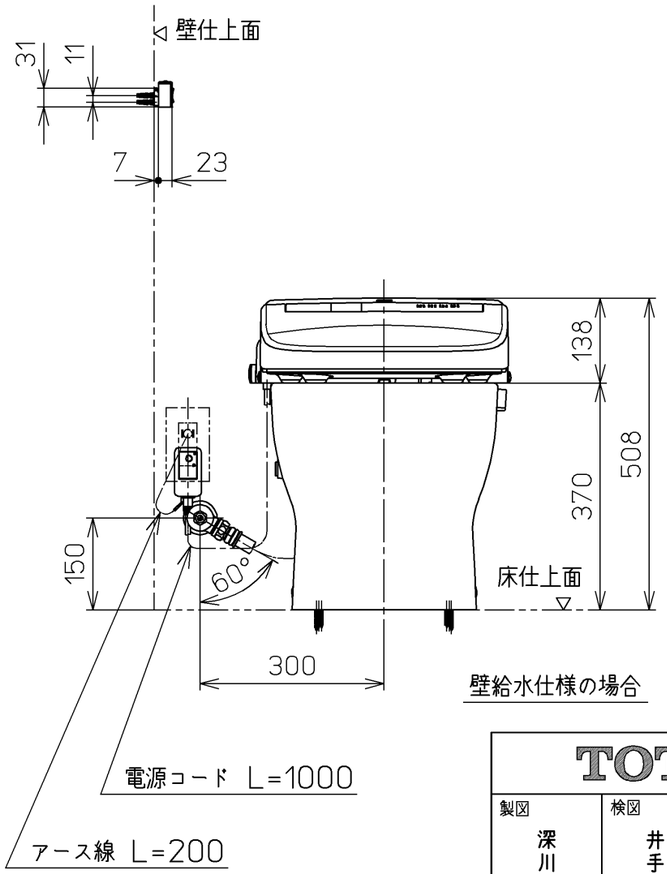

壁給水仕様の場合

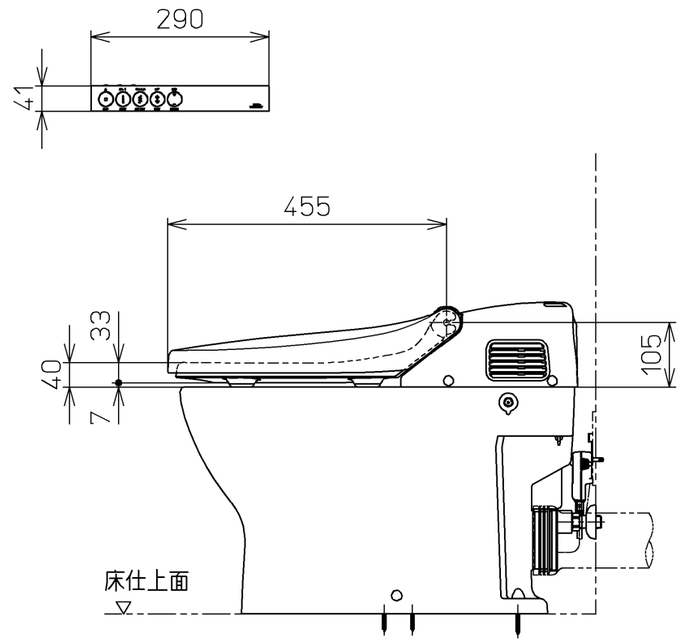

TOTO		単位 mm	名称 ウォシュレット一体形便器
製図 深川	検図 井松 手崎	日付 06-05-31	尺度 1 : 10
備考 ウォシュレット一体形便器(水道直結式) 一般地・流動兼用，P排水		機能部：TCF982V75 / 陶器部：CS367BP	品番 CES982PT75
			図番 CES982PT75_A0104
A3			ページNo. 1-1 (改)